交叉滚子轴承

CRBT薄型交叉滚子轴承-80

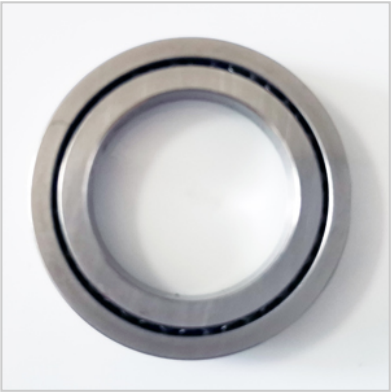

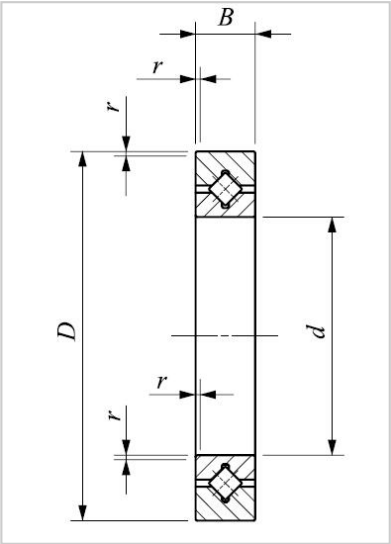

轴径 mm	80
公称型号	CRBT805A
主要尺寸 (mm)	
d	80
D	91
B	5
rmin	0.15
安装尺寸 mm	
da	82.5
Da	87
额定动负荷C	
N	3.05
额定 静负荷 C0	
N	5.43
质量 (参考) g	50

薄壁型CRBT交叉滚子轴承

截面高度仅为5.5mm的超低截面

与目前薄的CRBS相比，CRBT的厚度仅为它的69%，是一款低截面的轴承(轴承内径50mm)。宽度尺

寸也仅为5mm，截面面积仅为传统型号的43%，是一款紧凑型轴承。

与传统型号相比质量仅占其38%，实现了大幅度的轻量化。

彻底追求轻量化。与传统的薄型型号CRBS相比，质量仅占其的38%，实现了大幅度的轻量 化(轴承内径50mm）。

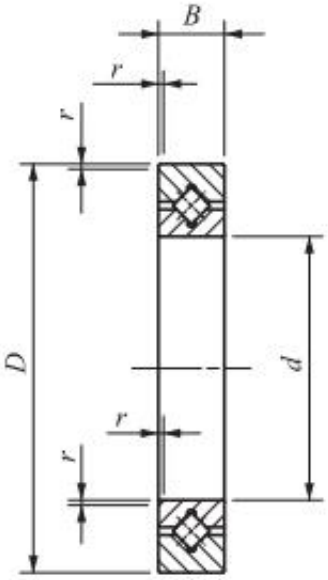

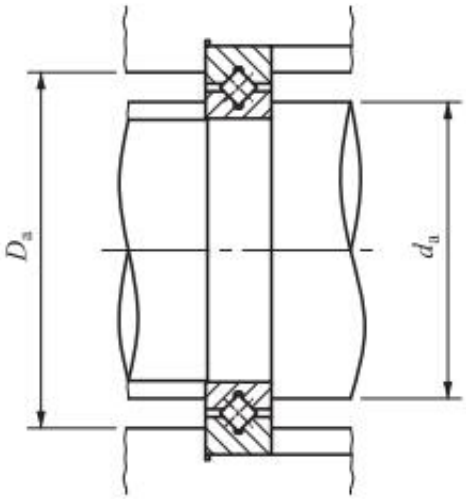

CRBT···A

Shaft dia. mm	Identification number	Boundary dimensions (mm)				dimensions (mm)		Basic dynamic load rating C	Basic static load rating C0	Mass (Ref.) g
		d	D	B	r'min	da	Da	N	N	
10	CRBT105A	10	21	5	0.15	12.5	17	1120	811	9
15	CRBT155A	15	26	5	0.15	17.5	22	1320	1110	11.9
20	CRBT205A	20	31	5	0.15	22.5	27	1400	1290	14.8
30	CRBT305A	30	41	5	0.15	32.5	37	1770	1970	20.7
40	CRBT405A	40	51	5	0.15	42.5	47	2200	2520	26.5
50	CRBT505A	50	61	5	0.15	52.5	57	2280	3200	32.3
60	CRBT605A	60	71	5	0.15	62.5	67	2.63	4.09	38
70	CRBT705A	70	81	5	0.15	72.5	77	2.81	4.68	44
80	CRBT805A	80	91	5	0.15	82.5	87	3.05	5.43	50